IMP PUMPS Циркуляционный насос NMT SAN MINI PRO25/100-130

Циркуляционные резьбовые (муфтовые) насосы · Артикул 979527717 · Серия NMT MINI

1. Обзор

Насос NMT SAN MINI PRO IMP Pumps с числовым дисплеем, автоматическим режимом и ночным режимом. Энергоэффективные насосы с электронным управлением для систем отопления, циркуляции ГВС, вентиляции, охлаждения и кондиционирования воздуха. Циркуляционные насосы NMT (New Motor Technology) применяются для перекачки жидких сред в системах отопления, циркуляции ГВС, вентиляции, охлаждения и кондиционирования воздуха. насосы с переменной частотой вращения, регулируемой с помощью электронного устройства. В насосе постоянно измеряются давление и расход, скорость насоса автоматически регулируется в соответствии с выбранным режимом работы насоса.

Основные данные

Максимальная мощность, Вт	90
Максимальный напор, м	10,1
Максимальная производительность, м3/ч	5,6
Максимальная производительность, л/мин	93,33333
Максимальная температура перекачиваемой жидкости, °C	+2...+65*
Ответные соединения	Нет

2. Гидравлические характеристики

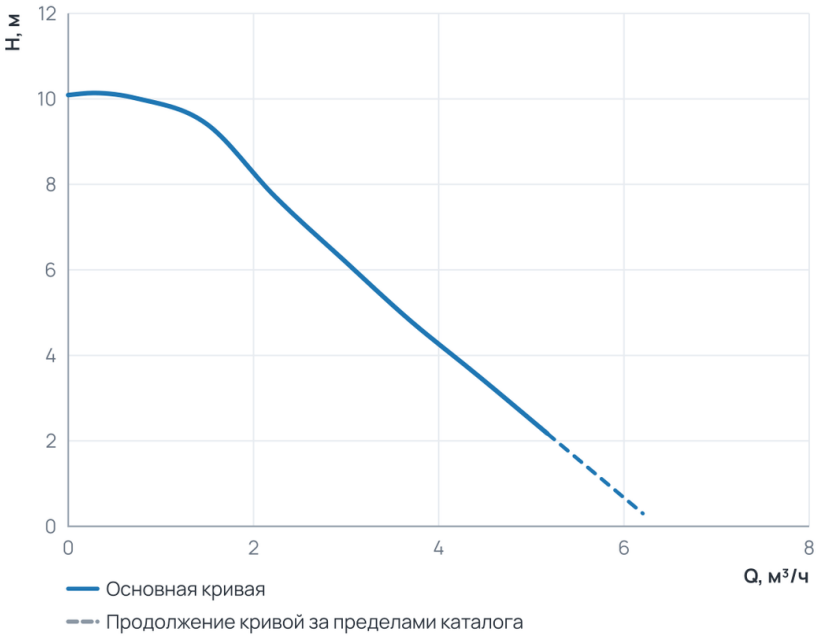

Рабочий диапазон

Подача Q	0 ... 5,2 м³/ч
Напор H	2,2 ... 10,1 м

Пунктир на диаграмме — продолжение кривой за пределами каталога производителя.

3. Технические данные

Общие сведения

Тип	Насос	Серия	NMT MINI
Группа	25-100	Сдвоенный	Нет
Назначение	Отопление и ГВС	Гарантия, мес	24
Уровень шума, дБ	≤43	Ответные соединения	Нет

Гидравлические данные

Максимальный напор, м	10,1	Максимальное давление в системе, бар	10
Максимальная производительность, м3/ч	5,6	Максимальная производительность, л/мин	93,33333

Перекачиваемая среда

Температура окружающей среды, °C	0...+40	Максимальное содержание этиленгликоля, %	Water VDI 2035
Максимальная температура перекачиваемой жидкости, °C	+2...+65*		

Материалы

Материал вала	AISI 420	Материал корпуса	Нержавеющая сталь
Материал подшипника	Графит	Материал обмотки статора	Медь
Материал рабочего колеса	Noryl Fe 1630PW		

Монтаж и присоединение

Вес, кг	1,7	Присоединение	Муфтовое
Монтажная длина, мм	130	Присоединительный размер	G 1 ½
Диаметр условного прохода, мм	25		

Электродвигатель

Степень защиты	IP44	Номинальный ток, А	0,7
Обороты макс., об/мин	6200	Параметры электросети	1~230 В, 50/60 Гц
Максимальная мощность, Вт	90	Максимальная мощность, кВт	0,09
Индекс энергоэффективности EEI	≤ 0,18	Частотное регулирование двигателя	Да

4. Габаритные размеры

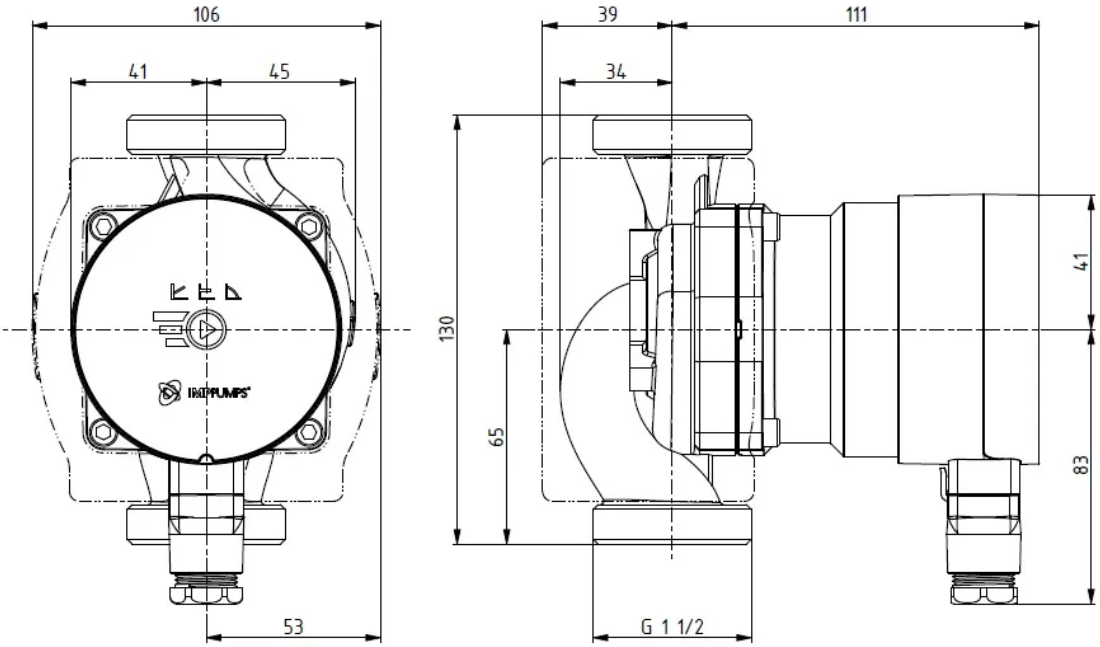

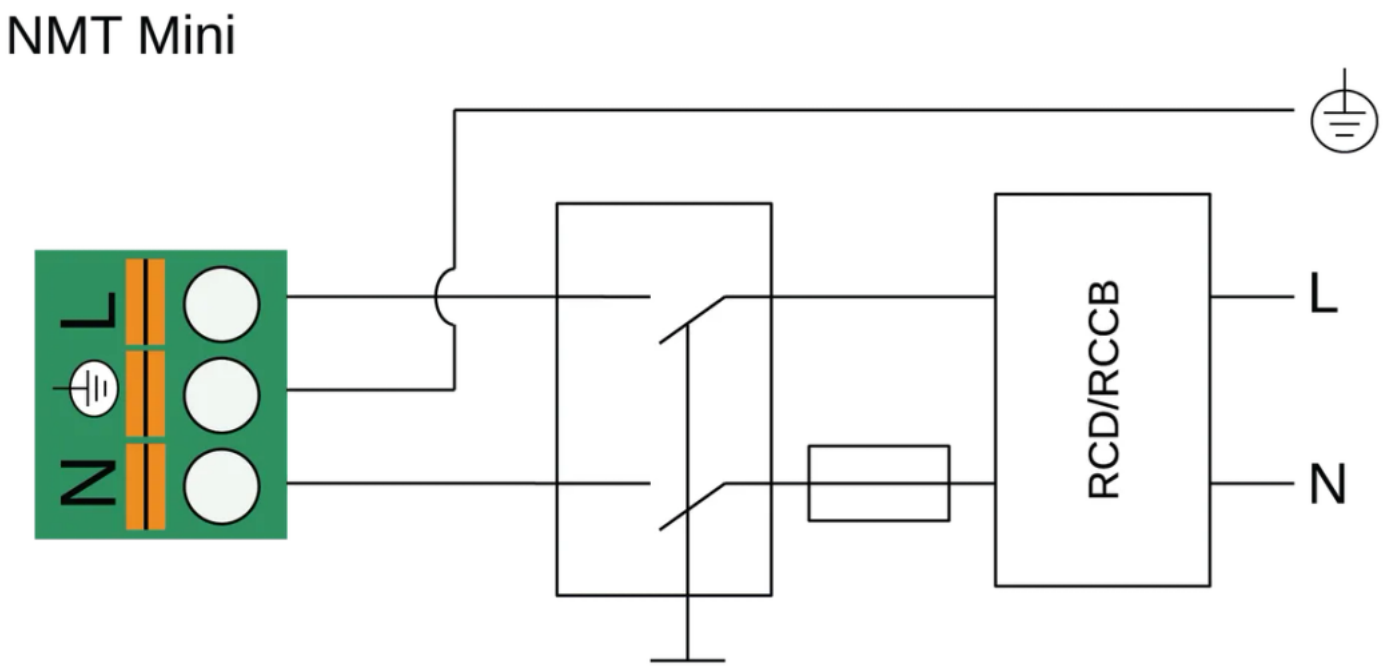

5. Данные для заказа

Наименование	Циркуляционный насос NMT SAN MINI PRO25/100-130
Артикул	979527717
Производитель (марка)	IMP PUMPS
Серия	NMT MINI
Вид оборудования	Циркуляционные резьбовые (муфтовые) насосы
Вес, кг	1,7
Гарантия, мес	24

6. Документация

Инструкции и паспорта

- Дополнительные инструкции для NMT MINI (PLUS, PWM, ER, PRO WIFI, WIFI)
- Быстрые инструкции NMT MINI
- Руководство по установке и эксплуатации NMT MINI

Разрешительные документы

- Сертификат ISO 9001:2015
- Декларация о соответствии RoHS и REACH
- Декларация о соответствии NMT MINI

Гарантия

- Гарантийное заявление

3D и CAD-модели

- 3D-модель STEP NMT SAN MINI PRO 25/100-130
- Чертёж DXF NMT SAN MINI PRO 25/100-130
- BIM-модель Revit NMT MINI

Прочее

- Габаритный чертёж NMT SAN MINI PRO 25/100-130

Документы прилагаются к товару — в карточке товара и в архиве документов для тендера.